平成１８年度　京都市夏季選手権大会バスケットボールの部（男子）

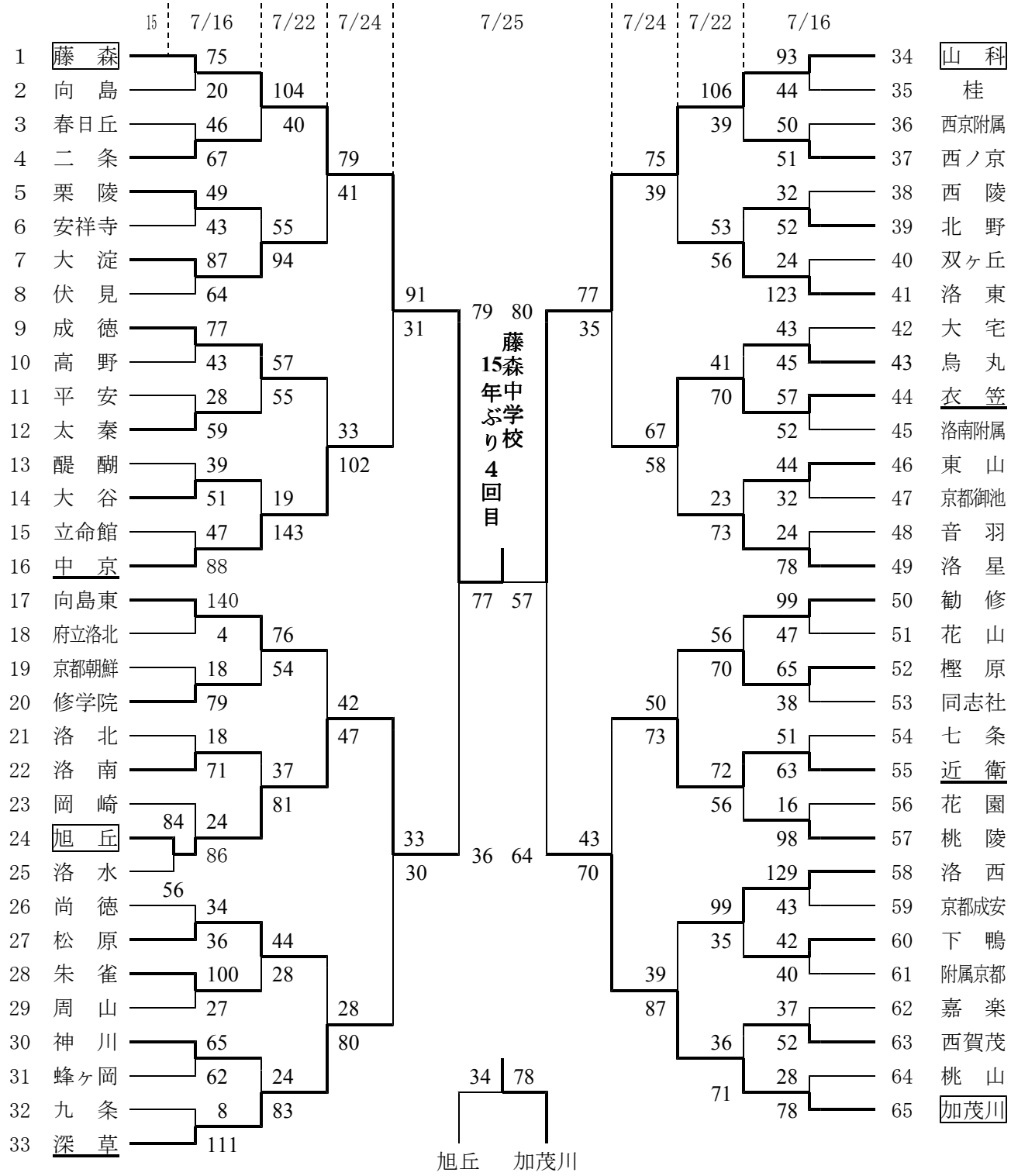

準決勝戦

藤　森	７９	13 － 15 19 － 11 18 － 6 29 － 4	３６	旭　丘

山　科	８０	14 － 21 22 － 16 18 － 7 26 － 20	６４	加茂川

決勝戦

藤　森	７７	15 － 14 15 － 15 18 － 12 29 － 16	５７	山　科

シード決定戦

加茂川	７８	20 － 10 22 － 6 12 － 5 24 － 13	３４	旭　丘